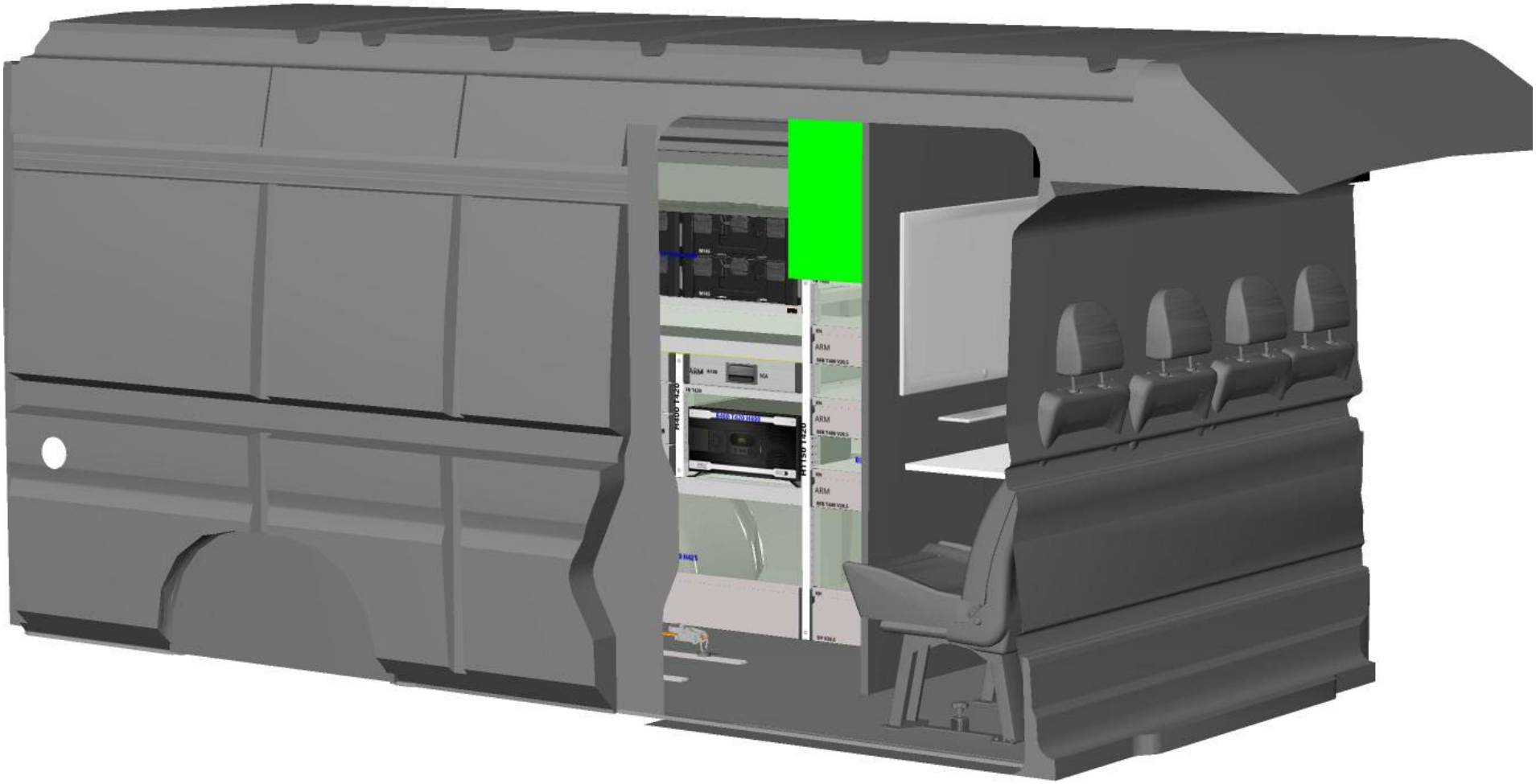
ARM
ARM
ARM
ARM

11
7
16
ALUCA

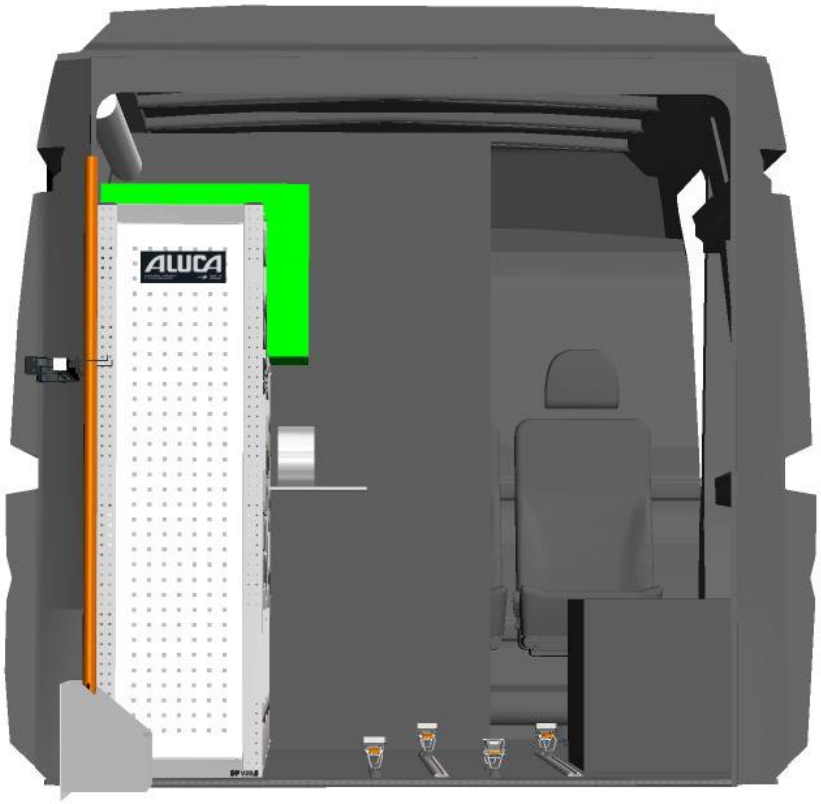
ALUCA

5
8
7
13
ALUCA
ARM
200
BXLB374
BXLB374
425
100
225
200
200
400
400
1475.000
2602.5
420 mm

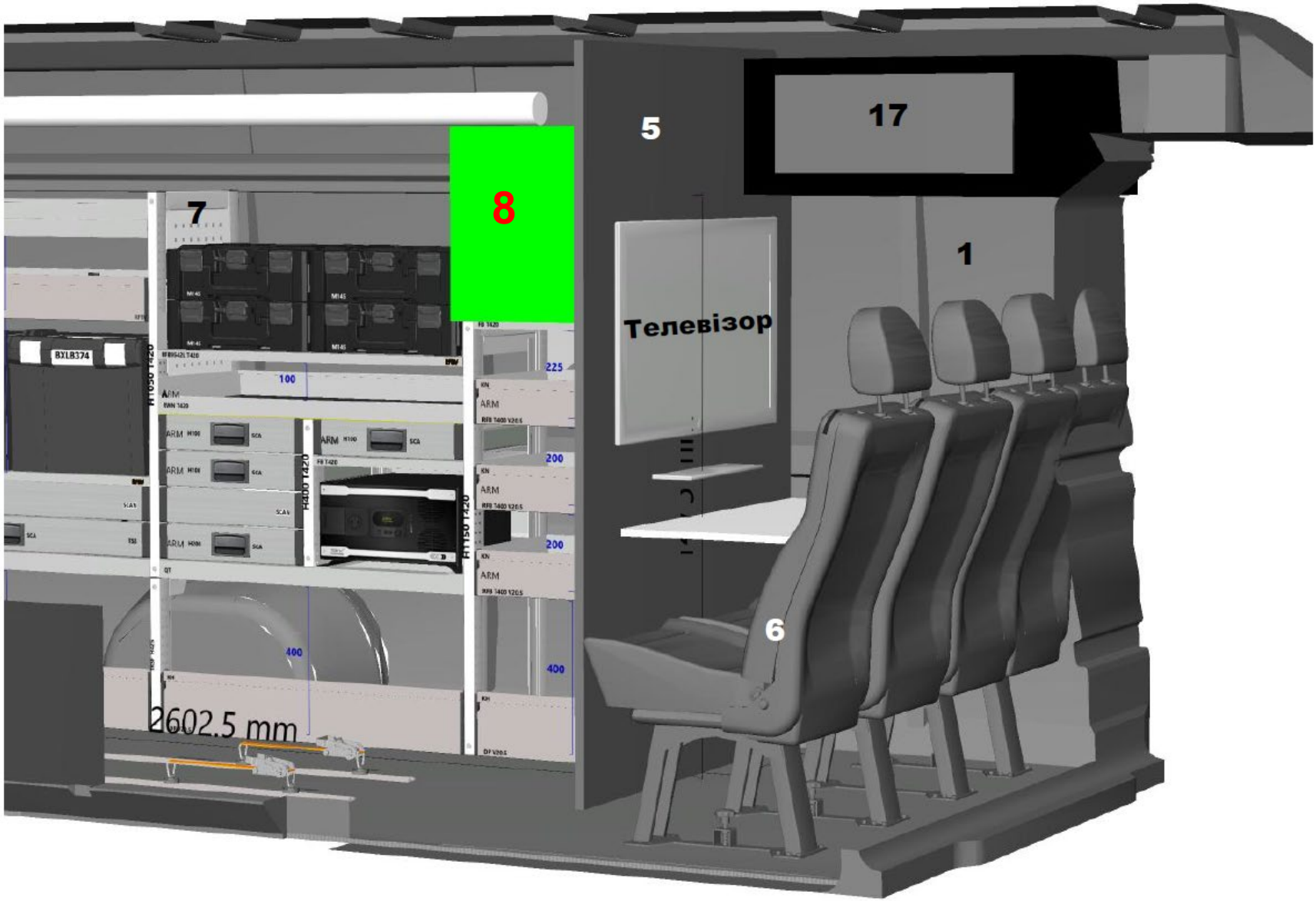
5
17
8
7
1
Телевізор
6
2602.5 mm

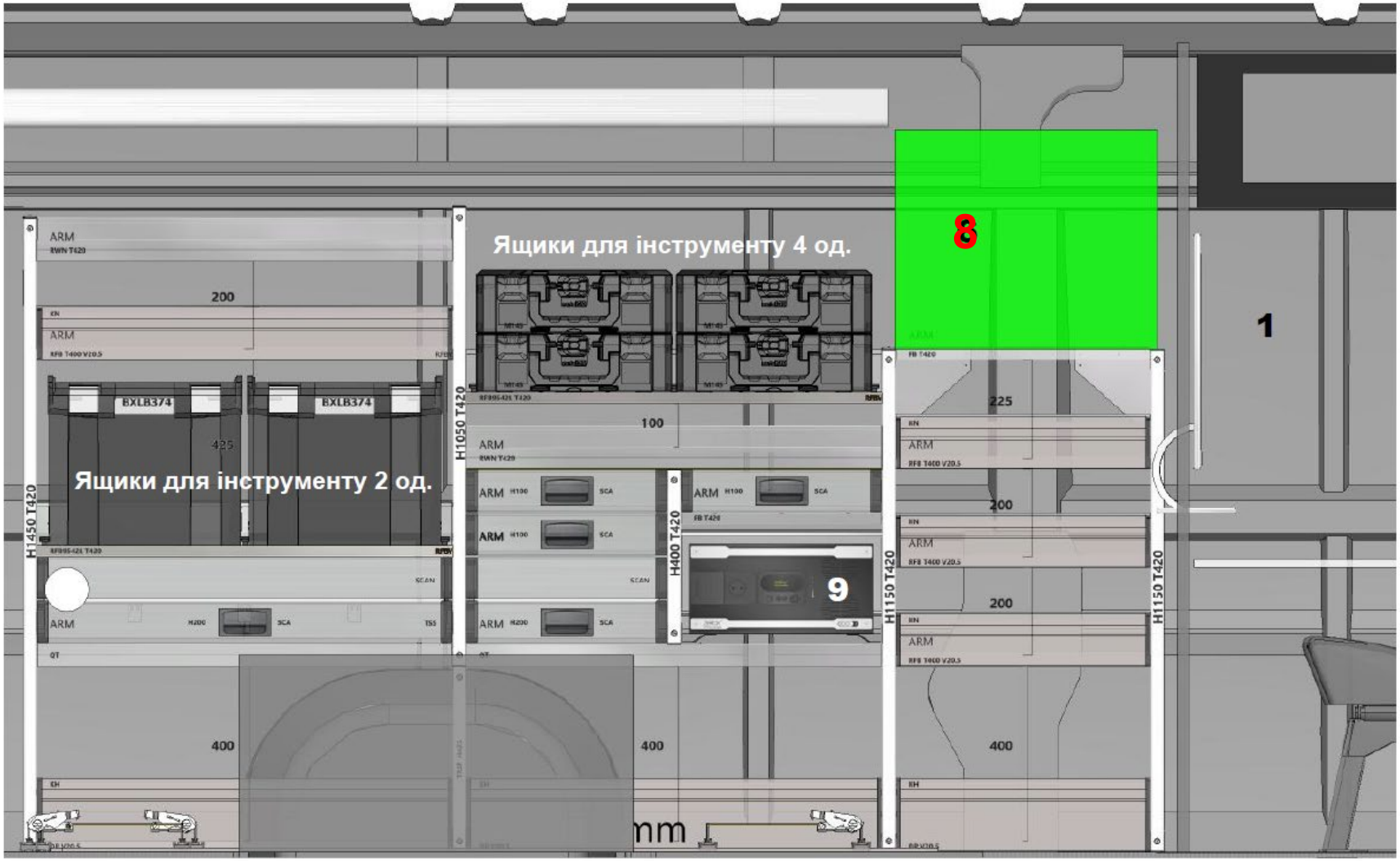
Ящики для інструменту 4 од.
8
1
Ящики для інструменту 2 од.
BXLB374
BXLB374
H1450 T420
H1050 T420
H400 T420
H1150 T420
H1150 T420
9
200
100
225
200
200
400
400
400
ARM
mm

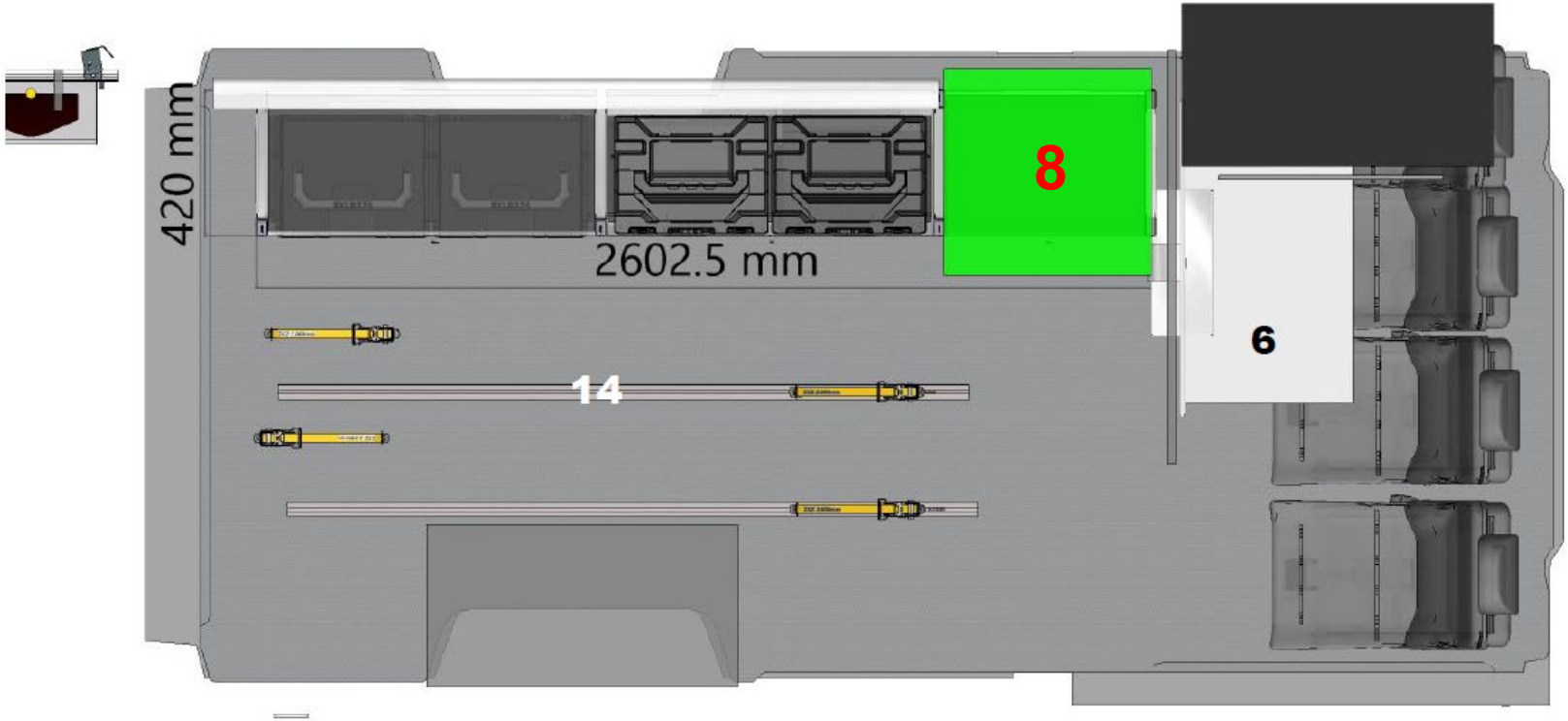
420 mm
2602.5 mm
8
6
14

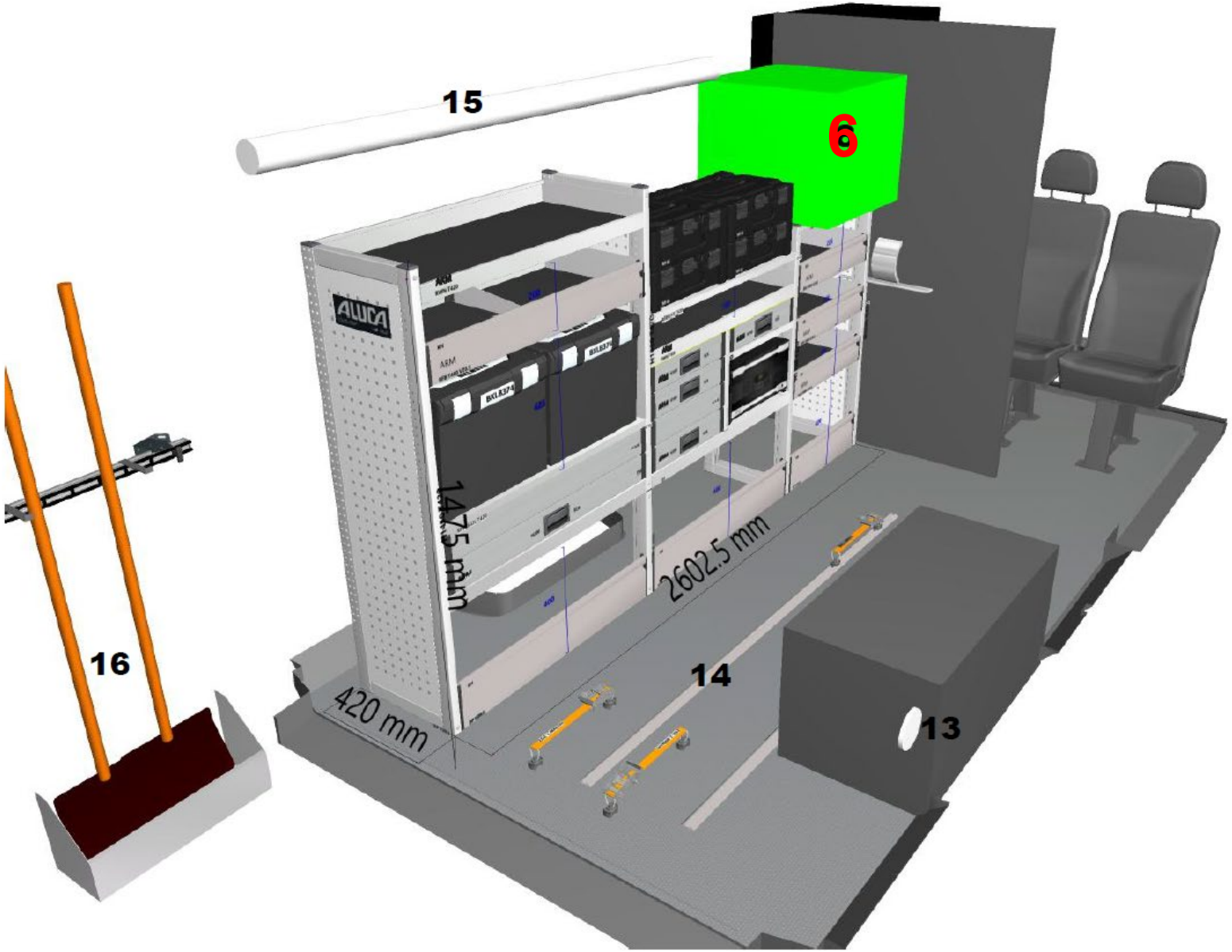
15
6
16
14
13
1475 mm
2602.5 mm
420 mm